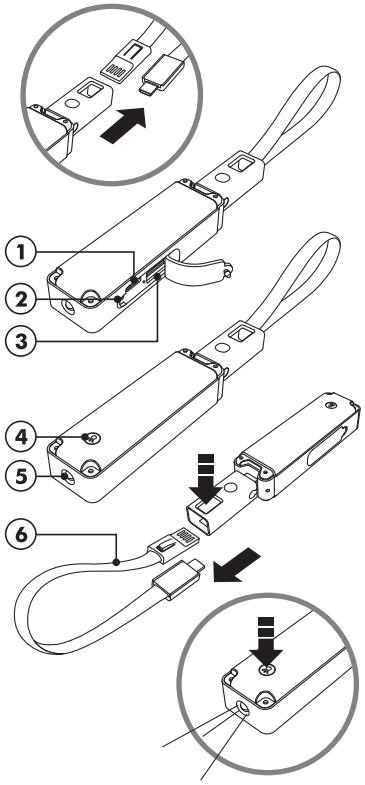

INTRODUCTION

Thank you for choosing the Adventure Keychain Powerbank. The Adventure Keychain Powerbank is a multipurpose back-up battery with internal memory that can be used for charging (smart) phones and other portable electronics such as MP3/MP4 players, GPS/ Bluetooth and portable game devices. The Adventure Keychain Powerbank can be recharged by several USB charging options.

FEATURES AND CONTENTS

- Portable electronics charger.
- USB charging by desktop, laptop or USB adapter (not included).
- Built-in protection against overcharging and short circuit.
- Charging and de-charging indicator LED indicators.
- Integrated USB connector cable.
- 8GB memory.
- Torch.
- Rechargeable for over 500 cycles.

CONTROLS AND INTERFACE

1. Micro USB port for charging in
2. LED capacity, charging and de-charging indicators
3. USB port out
4. Torch button
5. LED Torch
6. Connector cable

TECHNICAL SPECIFICATIONS

Battery: Lithium Polymer 18650 LIB class A
Capacity: 900mAh
Rated input: 5V/500mA
Rated output: 5V/1A
Charging time via USB: 4H

OPERATION

First use:

- The Adventure Keychain Powerbank comes with a pre-charged battery, ready for use. It is however recommended to fully charge Adventure Keychain Powerbank before first use.
- Do not charge and de-charge the Adventure Keychain Powerbank simultaneously. Although the item is equipped with circuit protection, this may cause damage to the internal circuitry of the Adventure Keychain Powerbank.

INTERNAL MEMORY

- The Adventure Keychain Powerbank is equipped with an internal memory.
- Supported operating systems are, Windows 7/8/10, Mac OS X 10.4 - 10.10.5.
- The internal memory is designed as plug and play data storage with a USB host.

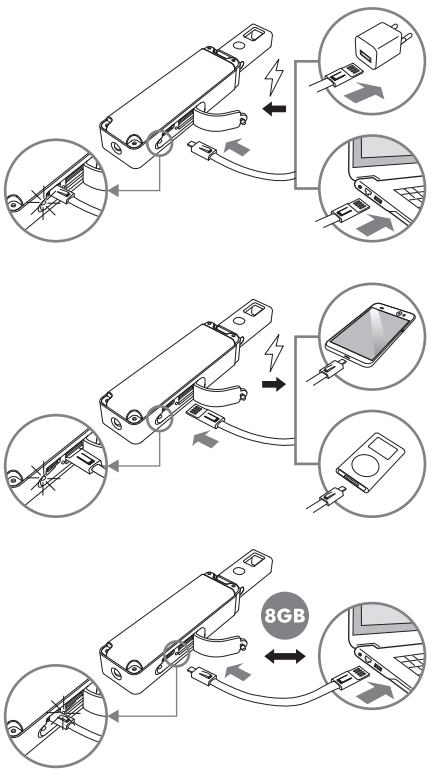

MAINTENANCE AND CARE

To keep the Adventure Keychain Powerbank performance in good order, the following is recommended:

1. Do not expose the Adventure Keychain Powerbank to liquid, moisture or excessive humidity.
2. Do not expose the Adventure Keychain Powerbank to excessive heat or open fire.
3. Do not dismantle the product. No user serviceable parts inside.
4. Clean the Adventure Keychain Powerbank with a damp cloth. Do not use abrasive cleaning solutions or cloths as these may damage the product surface or solar cells.
5. Discharge and charge the Adventure Keychain Powerbank at least once a month to guarantee the quality of the internal battery.
6. Product not suitable for children under 3 years of age.

TROUBLE SHOOTING

1. LED indicators do not light up: battery is completely discharged. Recharge the battery.

Mobile device does not charge:

1. Cable or connectors are damaged or do not match. Test the unit with a different set of cables.
2. Adventure Keychain Powerbank is completely discharged. Recharge the Adventure Keychain Powerbank first.
3. The Adventure Keychain Powerbank is designed to charge portable electronics. 1 to 1,5A is generally for (smart) phones and other small mobile devices. 1,5 to 2A for tablets.
4. Please check if the connectors are connected correctly.
5. It is normal that the Adventure Keychain Powerbank can feel warm during charging.

DISPOSAL

The Adventure Keychain Powerbank contains an internal battery. Please dispose of this product according to the regulations in your country.

GLOSSARY

A = Ampere
mA = milli Ampere
mAh = milli Ampere hour
V = Volt
LED = Light Emitting Diode
GB = Gigabyte

EINLEITUNG

Vielen Dank für die Wahl der Adventure Keychain Powerbank. Die Adventure Keychain Powerbank ist eine Mehrzweck-Backup-Batterie mit integriertem Speicher, die zum Laden von Smartphones und anderen tragbaren elektronischen Geräten wie MP3/MP4-Playern, GPS/Bluetooth und tragbaren Spielgeräten verwendet werden kann. Die Adventure Keychain Powerbank kann über mehrere USB-Ladeoptionen wieder aufgeladen werden.

FUNKTIONEN UND INHALTE

- Tragbares Ladegerät für elektronische Geräte.
- USB-Laden durch Desktop, Laptop oder USB-Adapter (nicht enthalten).
- Integrierter Schutz gegen Überladung und Kurzschluss.
- LED-Lade- und Entlade-Anzeigen.
- Integrierter 8GB-Speicher.
- Mikro-USB-Kabel.
- Aufladeмöglichkeit für mehr als 500 Zyklen.

KONTROLLEN UND SCHNITTSTELLE

1. Mikro-USB-Port zum Aufladen
2. LED-Kapazitäts-, Lade- und Entlade-Anzeige
3. USB-Ausgang
4. LED Betriebsschalter
5. LED Lampe
6. Verbindungskabel

TECHNISCHE DATEN

Batterie: Lithium-Polymer 18650 LIB Klasse A
Kapazität: 900mAh
Leistungsaufnahme: 5V/500mA
Nennleistung: 5V/1A
Ladedauer über USB: 4H

BETRIEB

Erstnutzung:

- Die Adventure Keychain Powerbank wird mit vorgeladener, einsatzbereiter Batterie geliefert. Es wird aber empfohlen, die Adventure Keychain Powerbank vor dem ersten Gebrauch vollständig aufzuladen.
- Die Adventure Keychain Powerbank nicht gleichzeitig auf- und entladen. Obwohl das Gerät mit einem Kurzschluss-Schutz ausgerüstet ist, kann dies zu Schäden an den internen Schaltkreisen der Adventure Keychain Powerbank führen.

INTERNEN SPEICHER

- Das Adventure Keychain Powerbank verfügt über einen internen Speicher.
- Unterstützte Betriebssysteme sind Windows 7/8/10, Mac OS X 10.4 - 10.10.5.
- Der interne Speicher wurde als Plug & Play-Datenspeicher mit einem USB-Host entworfen.

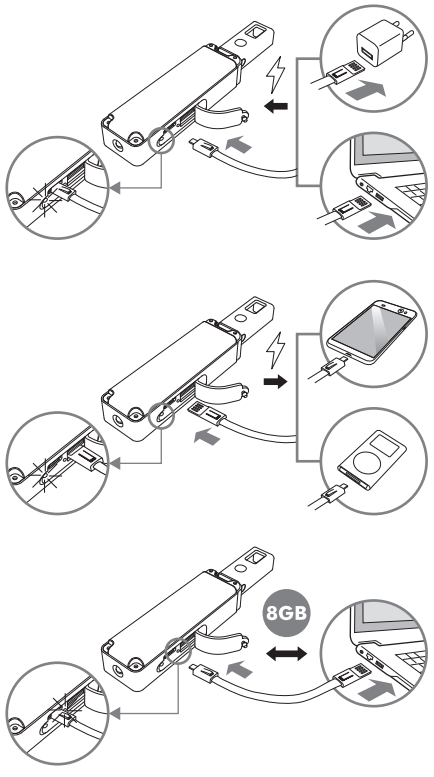

WARTUNG UND SCHUTZ

Um die Leistungsfähigkeit der Adventure Keychain Powerbank-Leistung in gutem Zustand zu halten, wird folgendes empfohlen:

1. Die Adventure Keychain Powerbank nicht Flüssigkeiten, Feuchtigkeit oder übermäßiger Feuchte aussetzen.
2. Die Adventure Keychain Powerbank nicht übermäßiger Hitze oder offenem Feuer aussetzen.
3. Zerlegen Sie das Produkt nicht. Es befinden sich keine vom Nutzer zu wartenden Teile im Inneren.
4. Reinigen Sie die Adventure Keychain Powerbank mit einem feuchten Tuch. Verwenden Sie keine scheuernden Reinigungsmittel oder Tücher, da dies die Produktoberfläche oder die Solarzellen beschädigen kann.
5. Zur Gewährleistung der Qualität der internen Batterie entladen und laden Sie die Adventure Keychain Powerbank mindestens einmal monatlich.
6. Das Produkt ist nicht geeignet für Kinder unter 3 Jahren.

FEHLERSUCHE

1. LED-Anzeigen leuchten nicht: Batterie ist vollständig entladen. Laden Sie die Batterie erneut.

Mobiles Gerät wird nicht aufgeladen:

1. Kabel oder Stecker sind beschädigt oder passen nicht. Testen Sie das Gerät mit einem anderen Kabelsatz.
2. Adventure Keychain Powerbank ist vollständig entladen. Laden Sie zuerst die Adventure Keychain Powerbank wieder auf.
3. Die Adventure Keychain Powerbank wurde zum Aufladen tragbarer elektronischer Geräte entwickelt. 1 bis 1,5A ist für Smartphones und andere kleine Mobilgeräte üblich. 1,5 bis 2A für Tablets.
4. Bitte prüfen Sie, ob die Stecker richtig angeschlossen sind.
5. Es ist normal, dass die Adventure Keychain Powerbank während des Aufladens warm wird.

ENTSORGUNG

Die Adventure Keychain Powerbank enthält eine interne Batterie. Bitte entsorgen Sie dieses Produkt gemäß den landesüblichen Bestimmungen.

GLOSSAR

A = Ampere
mA = Milli-Ampere
mAh = Milli-Amperestunden
V = Volt
LED = Leuchtdiode
GB = Gigabyte

INTRODUCTION

Nous vous remercions d'avoir choisi le Adventure Keychain Powerbank. Le Adventure Keychain Powerbank est une batterie externe avec mémoire USB intégrée qui peut être utilisée pour recharger votre téléphone portable ou d'autres appareils électroniques comme par exemple un lecteur MP3/ MP4, GPS et autres. Le Adventure Keychain Powerbank peut se recharger de différentes manières via un câble USB.

CONTENU ET CARACTÉRISTIQUES

- Chargeur externe.
- Recharge via un PC, ordinateur portable ou adaptateur USB (non inclus).
- Protection contre la surcharge et le court-circuit.
- Indicateur LED de charge et décharge.
- Mémoire 8GB intégrée.
- Câble Micro USB.
- Durée de vie plus de 500 cycles de charge.

INTERFACE

1. Port Micro USB en entrée
2. Indicateur de charge LED
3. Port USB en sortie
4. Bouton Marche/Arrêt
5. Lampe LED
6. Câble connecteur

CARACTÉRISTIQUES

Batterie: Lithium Polymer 18650 class A
Capacité: 900mAh
Entée: 5V/500mA
Sortie: 5V/1A
Temps de recharge via USB: 4H

UTILISATION

Première utilisation:

- Le Adventure Keychain Powerbank est livré avec une batterie qui a déjà été rechargée une première fois, mais il est conseiller de recharger la batterie de nouveau avant la première utilisation.
- Ne pas charger et décharger le Adventure Keychain Powerbank en même temps. Même si le produit est équipé d'une sécurité court-circuit, en le rechargeant et déchargeant en même temps vous risquez d'endommager l'appareil.

MÉMOIRE INTERNE

- Le Adventure Keychain Powerbank est équipé d'une mémoire interne.
- Les systèmes opérationnels fonctionnant avec cet appareil sont Windows 7/8/10, Mac OS X 10.4 - 10.10.5.
- La mémoire interne est développée comme un stockage de données 'plug and play' USB.

Ref. LT91090 - M1

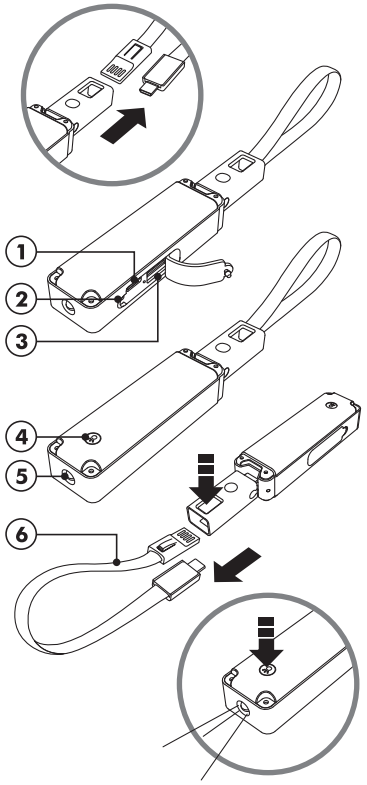

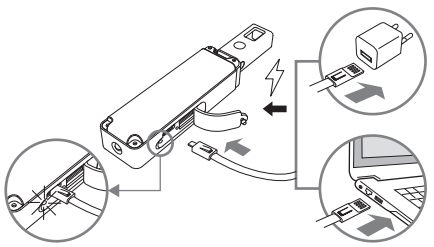

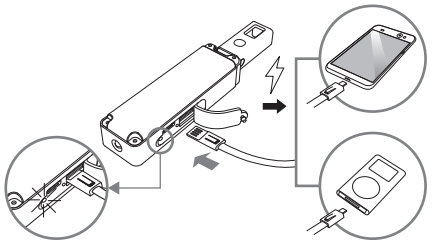

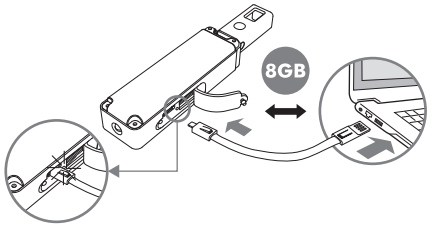

TOPPOINT®

Lensen Toppoint BV
Stationsweg 14a, 7691 AR, Bergentheim, The Netherlands.
© Lensen Toppoint BV 2017
The Adventure Keychain Powerbank is a registered design.
Reproduction of the complete product or its individual parts is prohibited without prior written approval from Lensen Toppoint.

Item number LT91090 Made in PRC

ADVENTURE
keychain powerbank

900mAh 1A

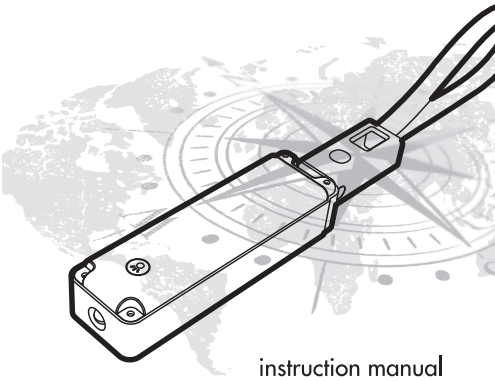

Integrated USB connector cable

instruction manual
bedienungsanleitung
mode d'emploi
gebruiksaanwijzing

PRÉCAUTION D'EMPLOI
Pour une utilisation optimale du Adventure Keychain Powerbank nous vous recommandons de:
1. Ne pas exposer le Adventure Keychain Powerbank à l'humidité.
2. Ne pas exposer le Adventure Keychain Powerbank à une chaleur trop importante.
3. Ne pas désassembler le produit.
4. Nettoyer le Adventure Keychain Powerbank avec un chiffon humide. Ne pas utiliser de nettoyants abrasifs car ils peuvent endommager le produit.
5. Recharger et décharger le Adventure Keychain Powerbank au moins une fois par mois afin de préserver la batterie interne.
6. Tenir hors de la portée des enfants de moins de 3 ans.

RÉSOLUTION DES PROBLÈMES
1. Les LED ne s'allument pas – la batterie est vide, veuillez la recharger.

Le produit ne se recharge pas:
1. Le câble est peut être endommagé ou ne correspond pas, veuillez essayer un autre jeux de câbles.
2. Le produit est complétement déchargé, veuillez le recharger.
3. Le Adventure est conçu pour recharger des appareils électroniques de 1 à 1.5A pour les téléphones portables et de 1.5 à 2A pour les tablettes.
4. Vérifiez que les câbles sont branchez correctement.
5. Il est normal que le produit soit un peu plus chaud lors de l'utilisation.

RECYCLAGE
Le Adventure Keychain Powerbank contient une batterie interne. Le produit doit être jeté à un endroit approprié.

GLOSSAIRE
A = Ampère
mA = miliampère
mAh = miliampèreheure
V = Volt
LED = Light Emitting Diode
GB = Gigabyte

INTRODUCTIE
Wij danken u voor uw keuze voor de Adventure Keychain Powerbank. De Adventure is een portable lader voor smartphones en andere draagbare elektronica zoals camera's, spelcomputers en routeplanners. De Adventure kan op diverse manieren worden opgeladen.

ADVENTURE DETAILS
- Oplader voor draagbare elektronica.
- Opladen met behulp van adapter of via USB met laptop of desktop computer (niet meegeleverd).
- Ingebouwde bescherming tegen overladen en kortsluiting.
- 8GB intern geheugen.
- LED laad- en oplaadindicatoren.
- Micro USB poort (in).
- Meer dan 500 keer oplaadbaar.

ONDERDELEN EN BEDIENING
1. Micro USB voor opladen
2. LED indicatoren voor op- en ontladen
3. USB poort (uit)
4. Laad knop
5. LED Lamp
6. Connectorkabel

TECHNISCHE SPECIFICATIES
Batterij: Lithium Polymer 18650 LIB klasse A
Capaciteit: 900mAh
Laden in: 5V/500mA
Laden uit: 5V/1A
Laadtijd interne batterij via USB: 4 uur

GEBRUIK
Eerste gebruik:
- De interne batterij van de Adventure is opgeladen en klaar voor gebruik. Het is echter aan te bevelen de batterij volledig op te laden.
- Het is niet aan te raden de Adventure tegelijkertijd op te laden en te ontladen. Alhoewel de interne elektronica hiertegen beveiligd is, kan het de levensduur van de batterij verkort.

INTERN GEHEUGEN
- De Adventure Keychain Powerbank is uitgerust met een intern geheugen.
- Het geheugen wordt ondersteund dooe Windows7/8/10 en Mac OS X 10.4 - 10.10.5.
- Het geheugen is ontworpen als extern "plug & play " geheugen voor apparaten met USB poorten.

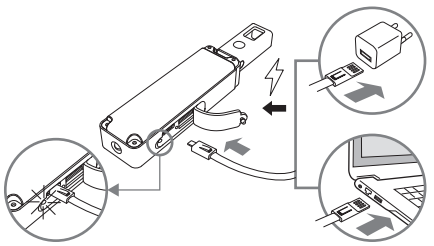

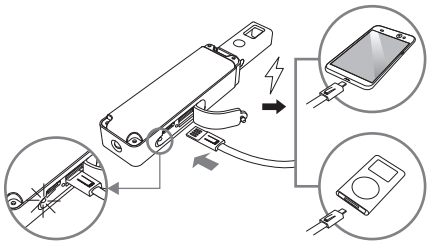

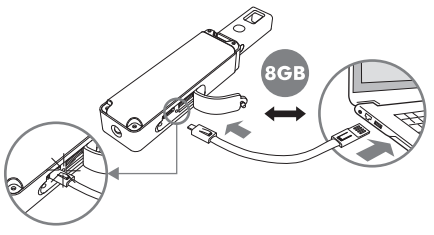

ONDERHOUD
Om de Adventure in goede conditie te houden, wordt het volgende aanbevolen:
1. Stel de Adventure niet bloot aan overmatig vocht of vloeistoffen.
2. Stel de Adventure niet bloot aan overmatige hitte of open vuur.
3. Open de Adventure niet. De Adventure bevat geen onderdelen die door de gebruiker kunnen worden gerepareerd.
4. De Adventure kan het best met een licht vochtige doek worden schoongemaakt. Gebruik geen (agressieve of schurende) schoonmaakmiddelen.
5. Laad de Adventure minstens 1x in de maand op om de kwaliteit van de interne batterij te waarborgen.
6. Het product is niet geschikt voor gebruik door kinderen onder de drie jaar.

PROBLEEM OPLOSSEN
1. LED indicatoren lichten niet op: batterij is leeg. Batterij opladen.

Het aangesloten externe apparaat wordt niet opgeladen:
1. De aangesloten kabels zijn niet correct of beschadigd. Probeer het met andere kabels.
2. De Adventure is leeg. Laad de Adventure eerst op.
3. De Adventure is ontworpen voor het opladen van kleine draagbare elektronica met een laadvermogen van 1/1,5V. Controleer het vermogen van het aangesloten product.
4. Controleer of de kabels correct zijn aangesloten.
5. Het is normaal dat de Adventure warm aanvoelt tijdens het gebruik.

VERWIJDEREN
De Adventure bevat een interne batterij. Verwijder het product volgens de geldende afvalregels.

GEBRUIKTE SYMBOLEN
A = Ampere
mA = milli Ampere
mAh = milli Ampere Uur
V = Volt
LED = Diode
GB = Gigabyte